LIPOFAST

LÁSER LIPÓLISIS

3 AÑOS DE GARANTÍA · FABRICACIÓN NACIONAL · EN TODO EL PAÍS ·

RENOVADO DISEÑO

Lipofast es un equipo totalmente digital, de un **delicado diseño** y **componentes de la más alta calidad** para asegurar resultados visibles y un producto duradero.

Terapia de **Laser Lipólisis** no invasiva es un método que ofrece una **reducción de grasa localizada** y permite **esculpir el cuerpo sin ningún dolor** ni efecto secundario.

Ideal para **eliminar grasa acumulada** en el abdomen, **cúmulos grasos en glúteos**, **tratar flacidez en zona superior e interna de brazos** y lucir piernas delgadas y contorneadas.

gogroup
electroestética

DISPLAY DE VISUALIZACIÓN

Amplio display de caracteres grandes para una fácil visualización de los parámetros del equipo.

INTERFAZ DE USUARIO

Inicio Rápido: Permite comenzar la sesión de una manera rápida.

Manual: Se configuran todos los parámetros del equipo.

- **Salidas:** Se pueden configurar las salidas según se requiera. Por ejemplo, dos salidas de 4 pads (2x4), permite trabajar dos pacientes en simultaneo en forma independiente.
- **Tiempo:** Hasta 60'.
- **Emisión:** Contínuo o pulsado.
- **Intensidad:** 20 niveles, para un ajuste fino de la misma.

Configuración: Se configuran en la memoria del equipo, los valores por defecto que tendrán los modos Inicio Rápido y Manual, al encender el equipo.

CONTROL MONOCOMANDO DIGITAL

Este sistema moderno hace a un control del equipo sumamente sencillo e intuitivo, facilitando el manejo al usuario.

Ademas, es un sistema más robusto, que no se daña con el uso diario como sucede habitualmente cuando se tiene múltiples botones touch.

APLICADOR: PAD

El PAD está constituido por 10 LEDs de alta potencia, de 650 nm de longitud de onda y 150 mw de potencia de emisión cada uno, la más alta del mercado.

Por estos motivos, además de asegurar la eficacia del tratamiento, se mejora la vida útil de los Leds, el componente más importante en un equipo de laser lipolisis efectivo.

El PAD en su interior, posee una placa de aluminio en íntimo contacto con los leds para favorecer la disipación de calor.

¿COMO FUNCIONA EL LIPOLASER?

1

Los adipocitos han reducido su tamaño significativamente, mientras que el vaso sanguíneo no queda afectado.

2

La energía del láser del Lipofast inicia el proceso permitiendo que los adipositos se rompan.

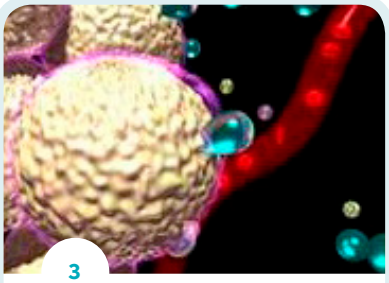

3

Formandose poros en los adipocitos, permitiendo estos la liberación de los contenidos.

4

Agua, glicerol y ácidos grasos libres se vierten en el espacio intersticial.

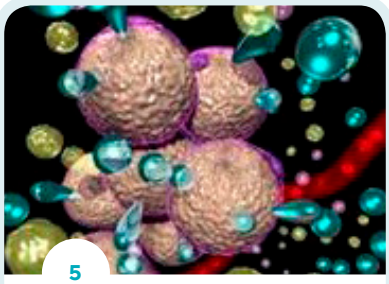

5

Se vierte el agua (azul), ácidos grasos libres (verdes) y glicerol (purpura) en el espacio intersticial.

6

Los adipocitos han reducido su tamaño significativamente, mientras que el vaso sanguíneo no queda afectado.

FOTO REAL DE EMULSIÓN DE GRASA TOMADA CON MICROSCOPIO ELECTRÓNICO

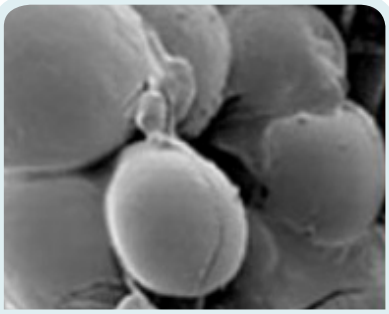

0 MINUTOS

Células de grasa rellenas.

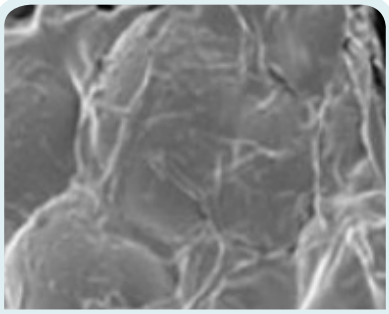

12 MINUTOS

Escombros grasosos emulsionados fuera de las células.

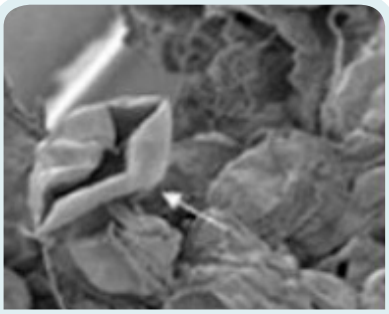

18 MINUTOS

Células grasas vacías y colapsadas.

SALIDAS: **4 U 8**

TIPO DE LASER: **CLASE 3B**

POTENCIA DE EMISIÓN: **150mW POR LED**

NUMERO DE LEDS POR PAD: **10**

FUNCIONAMIENTO: **MICROCONTROLADOR**

INTENSIDAD: **VARIABLE DE 0 A 20 – EN PASO DE A 1**

TIEMER: **DIGITAL**

EMISIÓN: **CONTINUA / PULSADA (3 MODOS)**

ALIMENTACIÓN: **220v – 50/60 Hz**

FUENTE: **SWITCHING**

CONSUMO: **40W**

CLASE: **I TIPO BF**

PROTECCIÓN CONTRA LÍQUIDOS: **IPX0**

MEDIDAS: **47 x 32 x 18 cm**

PESO: **3Kg**

ACCESORIOS

APLICADORES: **4 PADS / 8PADS. SEGÚN MODELO**

ACRÍLICO PORTA APLICADORES

CABLE DE ALIMENTACIÓN

MANUAL DE USUARIO
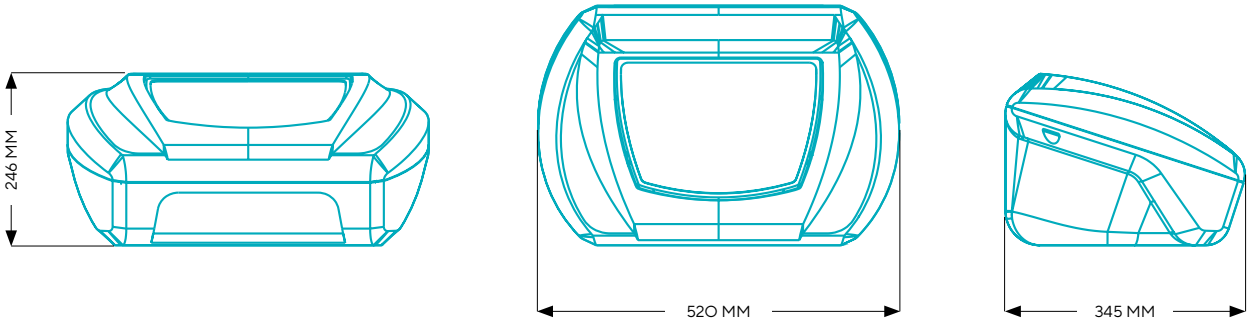
Fabricado bajo norma internacional
de seguridad electrica IEC 60601.